スナバ用コンデンサ「ＳＣ７９Ｐ」シリーズ

（3500VDC･4500VDC）

● 高周波対応の低インダクタンス化を実現しました。
（Typical 値：10ｎＨ以下）

● 耐パルス特性に優れた低損失のコンデンサです。

［ 品名構成 ］

(例)	ＳＣ	７９	Ｐ	３５２	１０４	Ｋ	Ｎ
	種類	形状	特性	定格電圧	静電容量	許容差	M5 ﾅｯﾄ

［ 仕 様 ］

品 名	定格電圧 (VDC)	静電容量 (μF)	許容差 (%)	許容電流		外 形 寸 法 (mm)		
				Ao-p	Arms	W	H	T
SC79P352104「」	3500	0.1	J (±5) K (±10)	215	11.8	105	60	42
SC79P352154「」		0.15		242	13.2			
SC79P352224「」		0.22		355	19.4			
SC79P352334「」		0.33		319	17.5		70	56
SC79P352474「」		0.47		455	24.9			
SC79P352604「」		0.6		259	11.1			
SC79P452104「」	4500	0.1		215	11.8		60	42
SC79P452154「」		0.15		323	17.6			
SC79P452224「」		0.22		284	15.5		70	56

「 」には、許容差が入ります。M5 ﾅｯﾄ付きの場合は許容差の後にＮが入ります。

［ 外 形 図 ］

fig1

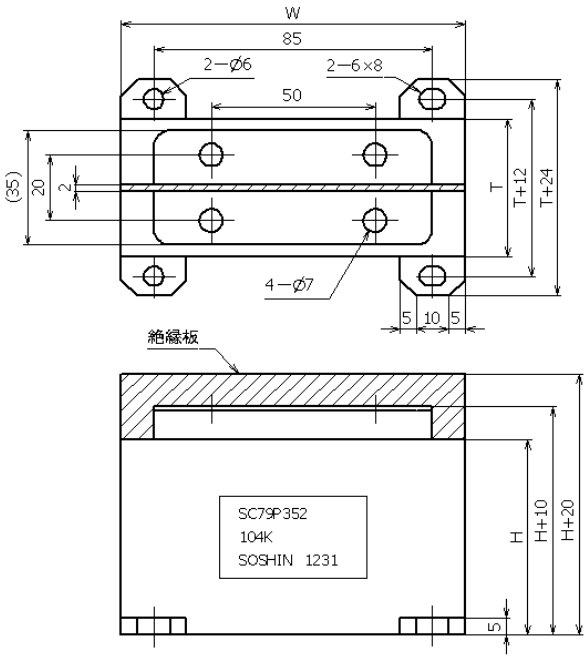

fig2

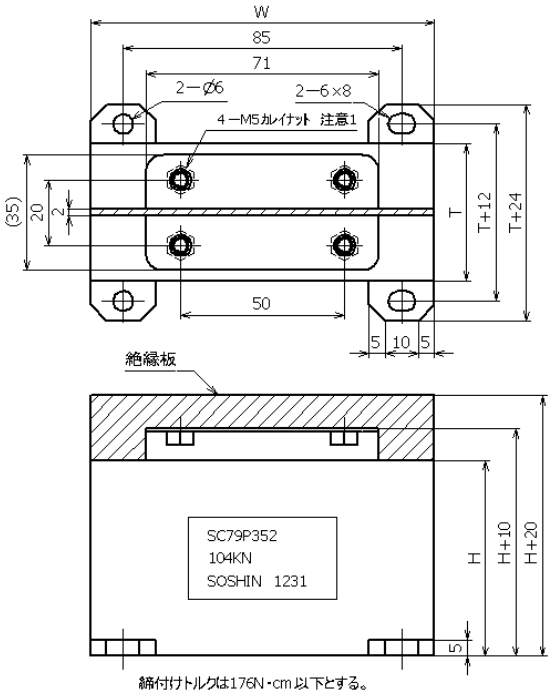

締付けトルクは176N･cm以下とする。